HL70 模具升降辊道

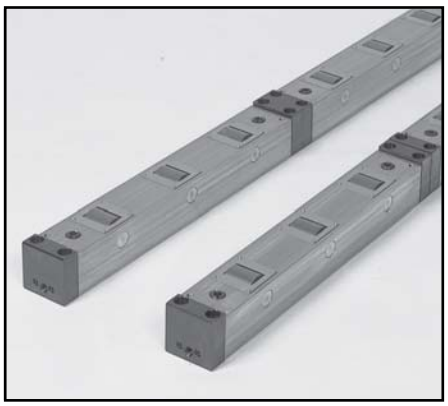

型号表示方法

HL70—❶—❷—A

❶ 总长：L（mm）

500~4000

详细尺寸见参数表

❷ 接头的长度：ℓ(mm)

ℓ表示　　ℓ=B+25

不要时无记号

辊子规格

辊子型号	NK26/20R+IR22×26×20 （端部带有特殊挡圈）
辊子尺寸	φ20×(I.D)×φ48(O.D)×40(W)

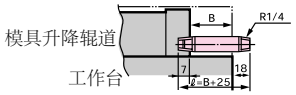

承载力图

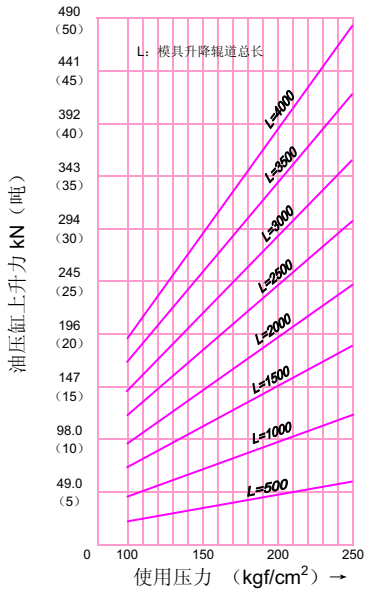

结构尺寸

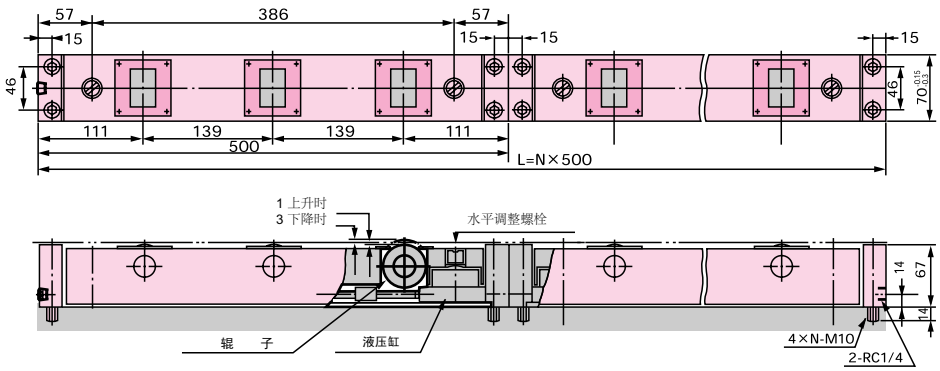

N—为任意整数（1~8）

安装用的"U" 型槽尺寸

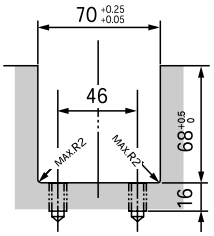

参数 ● 详细尺寸

（ 每个缸的油压面积 12.56cm² ）

总长 L (mm)	质量 (kg)	缸数 Nc	辊数	缸间辊数	一根升降辊道许用载荷W_A KN（kg） 载荷下最少承载辊子数（N_{RP}） 3	4	5	6	7	8	9	10	11	12	13	14	15	16	17	18	19	20	21	22	23	24
500	14	2	3		29.4 (3000)																					
1000	28	4	6			39.2 (4000)	49.0 (5000)	58.8 (6000)																		
1500	42	6	9						68.6 (7000)	78.4 (8000)	88.2 (9000)															
2000	56	8	12	3								98.0 (10000)	108 (11000)	118 (12000)												
2500	70	10	15												127 (13000)	137 (14000)	147 (15000)									
3000	84	12	18															157 (16000)	167 (17000)	177 (18000)						
3500	98	14	21																		186 (19000)	196 (20000)	206 (21000)			
4000	112	16	24																					216 (22000)	225 (23000)	235 (24000)

注：

- 当模具升降辊道总长大于 500 时，用每条 L=500 的进行组合成一条模具升降辊道，这样每两个辊子的中心距有可能不等，如右图所示。
- 计算模具升降辊道承载力时，要充分考虑承载的最少辊子数，然后查表得出许用载荷对应的总长 L。

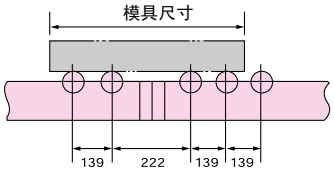

注：
当 L≥2500 时，包装时将分成 500 到 1500 长发货。